MARINE ROCKET

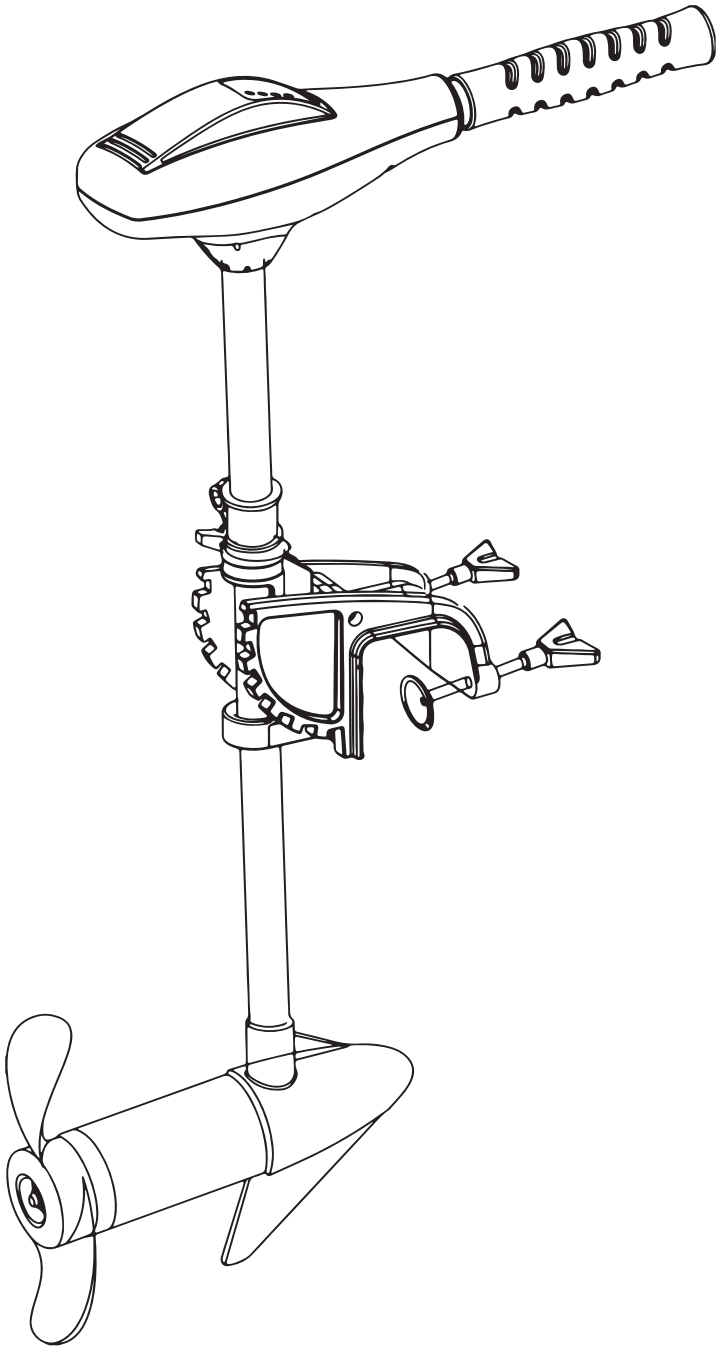

Руководство пользователя

ОГЛАВЛЕНИЕ

Общая информация 1
Рекомендации по подключению и аккумулятору 1
Информация о безопасности 1
Первое включение 1
Метод подключения аккумулятора 1
Крепление мотора к лодке 2
Регулировка глубины погружения 2
Рулевое управление 2
Основные компоненты троллингового мотора 3
Замена гребного винта 4
Установка киля 4
Установка рукояти 4
Регулировка скорости 5
Регулировка румпеля 5
Поиск и устранение неисправностей 5
Обслуживание 6
Хранение 6
Гарантия 6

ОБЩАЯ ИНФОРМАЦИЯ

Благодарим вас за приобретение троллингового мотора Marine Rocket и желаем вам приятного использования. Пожалуйста, внимательно прочитайте и сохраните это руководство перед использованием электромотора. Оно содержит информацию о безопасной эксплуатации и регулярном техническом обслуживании вашего устройства. Соблюдение данных рекомендаций поможет предотвратить травмы и повреждения оборудования.

РЕКОМЕНДАЦИИ ПО ПОДКЛЮЧЕНИЮ И АККУМУЛЯТОРУ

Тип аккумулятора

Рекомендуется использовать:
• 12-вольтовый аккумулятор глубокого цикла (Deep Cycle) или морской аккумулятор (Marine battery);
• аккумулятор должен иметь ёмкость не менее 50 ампер-часов или выше.
Для увеличения времени работы можно подключить дополнительный АКБ.

Предупреждение:
Перед подключением аккумулятора убедитесь, что все выключатели находятся в положении OFF (выключено). Искры вблизи аккумулятора могут воспламенить водород, выделяющийся при зарядке, и привести к взрыву аккумулятора.

ИНФОРМАЦИЯ О БЕЗОПАСНОСТИ

• Не допускайте к управлению электромотором детей.
• Не вносите никаких изменений в конструкцию устройства и не устанавливайте дополнительные аксессуары, не предназначенные для этой модели.
• Никогда не погружайте мотор полностью под воду. Если это произошло, отсоедините аккумулятор и дайте устройству полностью высохнуть.
• Всегда отключайте питание при:
  - замене гребного винта;
  - удалении водорослей или мусора;
  - зарядке аккумулятора;
  - транспортировке лодки;
  - при длительном бездействии мотора.

ПЕРВОЕ ВКЛЮЧЕНИЕ

МЕТОД ПОДКЛЮЧЕНИЯ АККУМУЛЯТОРА

Перед подключением кабелей мотора к клеммам аккумулятора убедитесь, что все выключатели находятся в положении OFF (выключено) а винт не заблокирован.

1. Подключите красный провод к положительной клемме (+) аккумулятора.
2. Подключите чёрный провод к отрицательной клемме (-) аккумулятора.
3. Убедитесь, что клеммы чистые - надёжный контакт снижает потери энергии и обеспечивает максимальную мощность мотора.

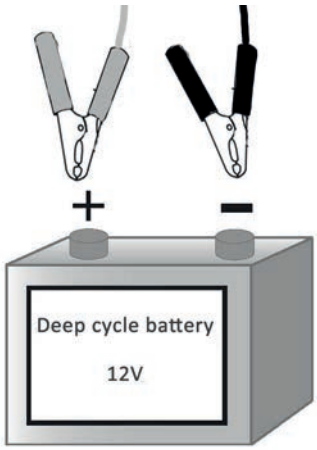

Аккумулятор следует устанавливать в хорошо проветриваемом месте. Для достижения наилучшей производительности рекомендуется использовать специальный морской аккумулятор глубокого разряда (Deep Cycle Marine Battery).

КРЕПЛЕНИЕ МОТОРА К ЛОДКЕ

1. Установите мотор на корму лодки (транец).
2. Надёжно затяните оба прижимных винта крепления, не допуская чрезмерного усилия, чтобы не повредить крепёж.

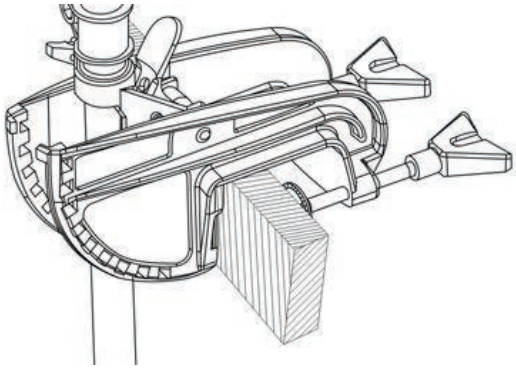

Для регулировки угла наклона мотора:
Одной рукой удерживайте мотор, другой - нажмите на фиксирующий штифт, расположенный в верхней части монтажного кронштейна, установите нужный угол и отпустите штифт, убедившись, что механизм надёжно зафиксировался.

Предупреждение:
Перед установкой убедитесь, что пространство между стойкой (колонной) и кронштейном свободно от посторонних предметов.

РЕГУЛИРОВКА ГЛУБИНЫ ПОГРУЖЕНИЯ

1. Удерживая штангу мотора, ослабьте винт регулировки глубины.
2. Установите мотор на нужную глубину.
3. Надежно затяните регулировочный винт.

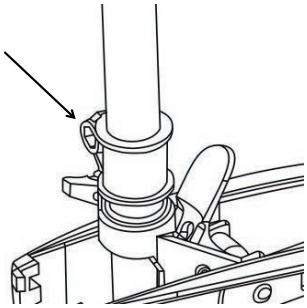

РУЛЕВОЕ УПРАВЛЕНИЕ

Чтобы изменить усилие поворота мотора, ослабьте или затяните регулировочный болт фрикциона. Оптимальная настройка - когда болт затянут настолько, что лодка идёт прямо, без необходимости постоянных корректировок рулевого положения.

ОСНОВНЫЕ КОМПОНЕНТЫ ТРОЛЛИНГОВОГО МОТОРА

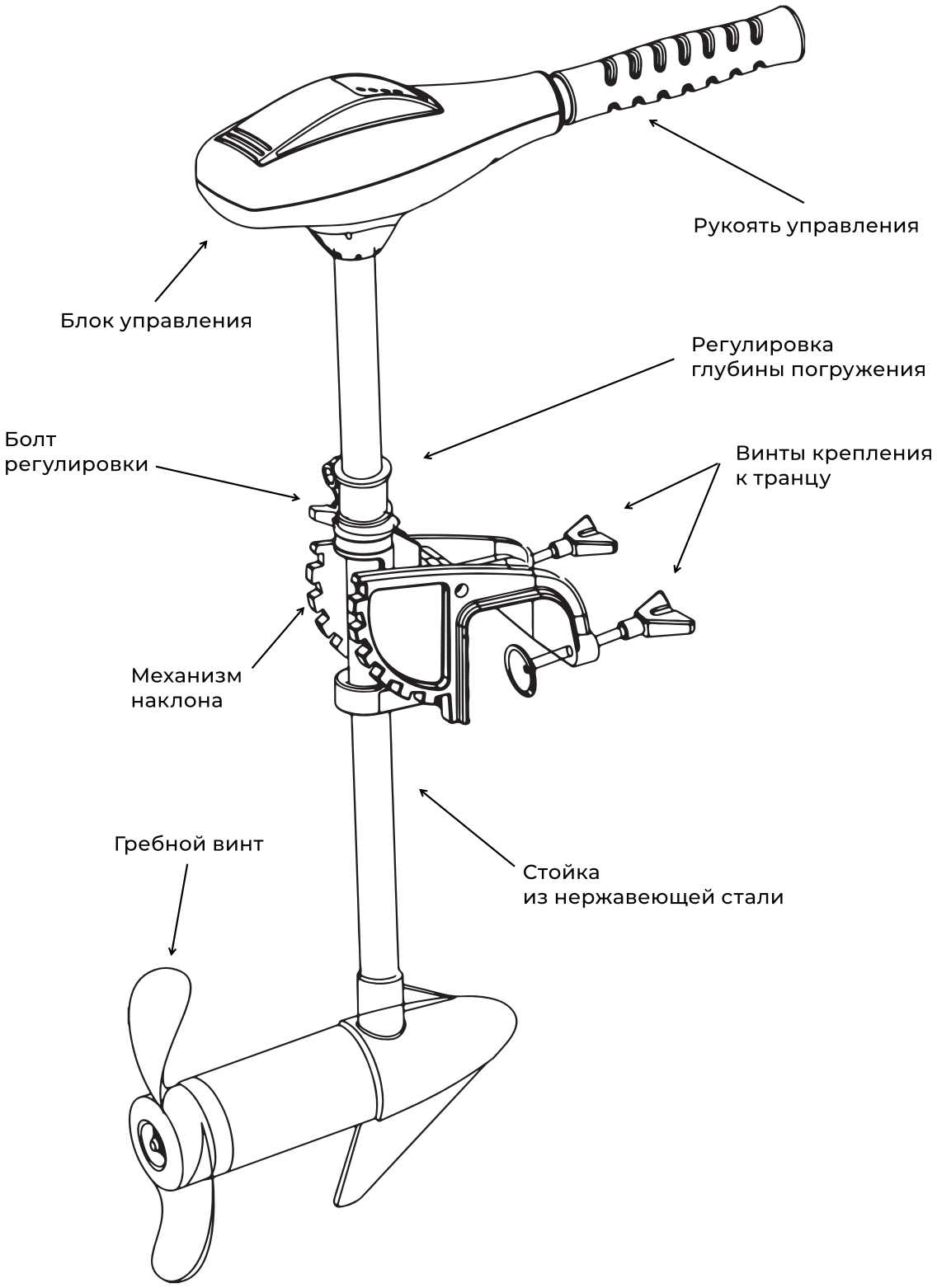

ЗАМЕНА ГРЕБНОГО ВИНТА

1. Удерживая лопасть винта открутите гайку фиксации винта, вращая её против часовой стрелки.
2. Снимите винт потянув его на себя.
   Если винт застрял - удерживайте одну лопасть рукой и постучите резиновым молотком по обратной стороне противоположной лопасти, пока винт не освободится.
3. Если шпонка винта погнута - замените её.
4. Совместите паз нового винт со шпонкой и установите его на место.
5. Закрутите вручную гайку по часовой стрелке.

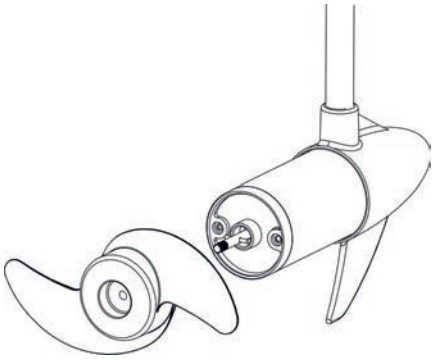

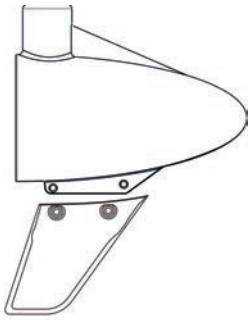

Предупреждение:
- Перед заменой винта всегда отключайте мотор от питания.
- Не выбивайте погнутую шпонку молотком,
  это может повредить гребной вал мотора,
  подобные повреждения не покрываются гарантией.

УСТАНОВКА КИЛЯ

1. Достаньте пластиковый киль из коробки с аксессуарами.
2. Открутите винты
3. Установите киль и затяните винты.
4. Убедитесь, что винты затянуты, чтобы исключить потерю киля.

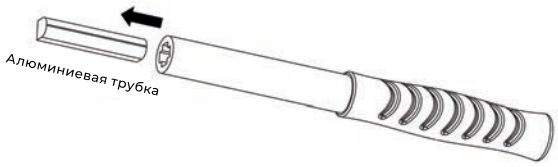

УСТАНОВКА РУКОЯТКИ

1. Найдите на алюминиевой трубе наклейку, фиксирующую защёлку и аккуратно снимите её.
2. Совместите рукоятку с алюминиевой трубой,
3. Слегка нажмите на защелку, чтобы она прошла в отверстие рукоятки.
4. Когда услышите щёлчок, а рукоятка войдёт до конца - установка завершена.

Предупреждение:
Это перманентная установка. После фиксации не пытайтесь вытащить рукоятку обратно - это может повредить механизм.

РЕГУЛИРОВКА СКОРОСТИ

Регулировка скорости осуществляется через рукоять управления, которая имеет:
• пять скоростей движения вперёд
• три скорости движения назад

Чтобы двигаться вперёд, поверните рукоятку по часовой стрелке.
Чтобы двигаться назад, поверните её против часовой стрелки.
Когда движение не требуется, установите рукоятку в нейтральное положение - в этом режиме мотор не потребляет энергию.

Предупреждение:
• Всегда отсоединяйте питание от аккумулятора, когда мотор не находится в воде - вращающийся винт может привести к травме.
• После использования мотора в солёной воде обязательно промойте его пресной водой, чтобы предотвратить коррозию и продлить срок службы.

РЕГУЛИРОВКА РУМПЕЛЯ

Для удлинения румпеля:
• Потяните его на себя до нужной длины (максимальное удлинение - 15 см).

Для возврата в исходное положение:
• Вдавите румпель обратно, пока он не упрётся в корпус.

ПОИСК И УСТРАНЕНИЕ НЕИСПРАВНОСТЕЙ

Проблема	Решение
Потеря скорости / мощности	1. Проверьте, нет ли на винте рыболовной лески или водорослей. 2. Проверьте состояние аккумулятора. 3. Убедитесь, что клеммы чистые и надёжно закреплены на аккумуляторе.
Шум или вибрация мотора	1. Проверьте винт на наличие лески или мусора. 2. Убедитесь, что винт надёжно закреплён и не имеет повреждений. 3. Проверьте вал - не погнут ли он. Для проверки снимите винт и кратковременно включите мотор: если вал вращается неровно - обратитесь к продавцу или сервисному центру.
Не работает один из режимов скорости	1. Проверьте все соединения проводки. 2. Возможно вышел из строя переключатель скоростей - обратитесь к продавцу.
Тугое вращение при повороте мотора	Ослабьте регулировочный болт фрикциона, нанесите немного смазки и отрегулируйте снова.

ОБСЛУЖИВАНИЕ

- По окончании использования протрите мотор влажной тканью, смоченной в тёплой воде, затем слегка ополосните его из шланга (не под высоким давлением).
- Всегда проверяйте, чтобы винт был свободен от лески и водорослей.
- Регулярно проверяйте и подтягивайте все гайки, болты и винты.
- Все подвижные части следует смазывать аэрозольной смазкой.
- Контакты аккумулятора и соединения проводов очищайте от окислов и проверяйте, чтобы не было повреждений или ослабления.

ХРАНЕНИЕ

- Перед длительным хранением смажьте все подвижные части и винты.
- Храните мотор в сухом, хорошо проветриваемом помещении.
- Не оставляйте мотор на открытом воздухе зимой - низкие температуры могут повредить магниты мотора.

ГАРАНТИЯ

Гарантийные условия регулируются в соответствии с общими условиями продажи поставщика.

MARINE
ROCKET